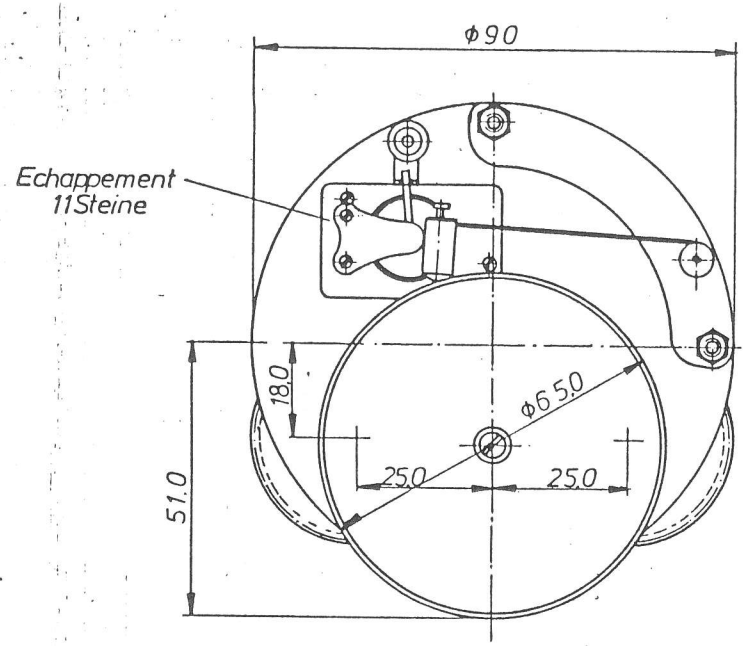


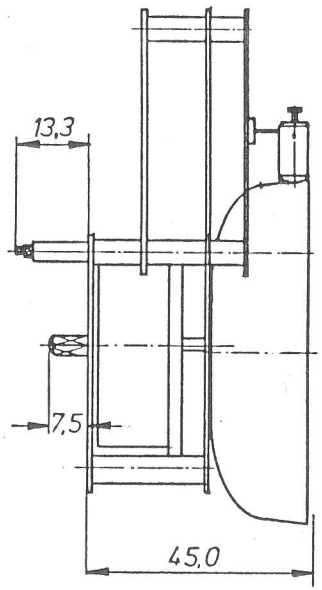


| | | | | | | | |
|---|---|---|---|---|---|---|---|
| | | | | Freimaßtoleranzen: | | | Franz Hermle & Sohn<br>Uhrenfabrik<br>7209 Gosheim |
| | | | | 1983 | Tag | Name | Maßstab |
| | | | | Bearb. | 14.9. | Baumann | Werk 132-071SG |
| | | | | Gepr. | | | |
| | | | | Norm. | | | |
| | | | | | | | Zeichn. Nr. |
| Aus-gabe | Änderung | Tag | Name | | | | |